**Raindance E**
**Hovedbruser 300 1jet med bruserbøjning 39 cm**
Overflader : **krom** Art.Nr.: **26238000**

## Beskrivelse

**Kendetegn**

- bruserstørrelse: 300 x 300 mm
- brusearmlængde: 390 mm
- stråletype: RainAir
- gennemstrømsmængde RainAir (ved 3 bar): 19 l/min
- forkromet stråleskive
- materiale stråleskive: metal
- stråleskive kan tages af i forbindelse med rengøring
- montering: væg
- tilslutningsgevind G ½
- WRAS 1809002
- WRAS 1809002

## Teknologi

## Produktbillede

## Måltegning

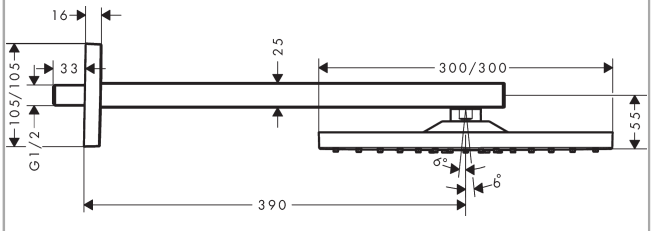


## Gennemløbsdiagram

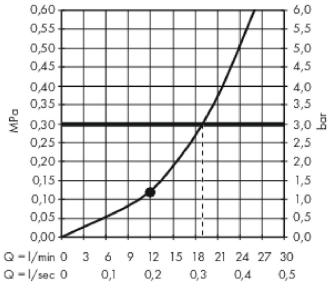


Værdierne for forbruget blev målt praksisorienteret og med de tilsvarende armaturer (termostat/blander/indbygget ventil).

**Raindance E**
**Hovedbruser 300 1jet med bruserbøjning 39 cm**
Overflader : **krom** Art.Nr.: **26238000**

## Sprængskitse

Konstruktionsår: **>06/17**

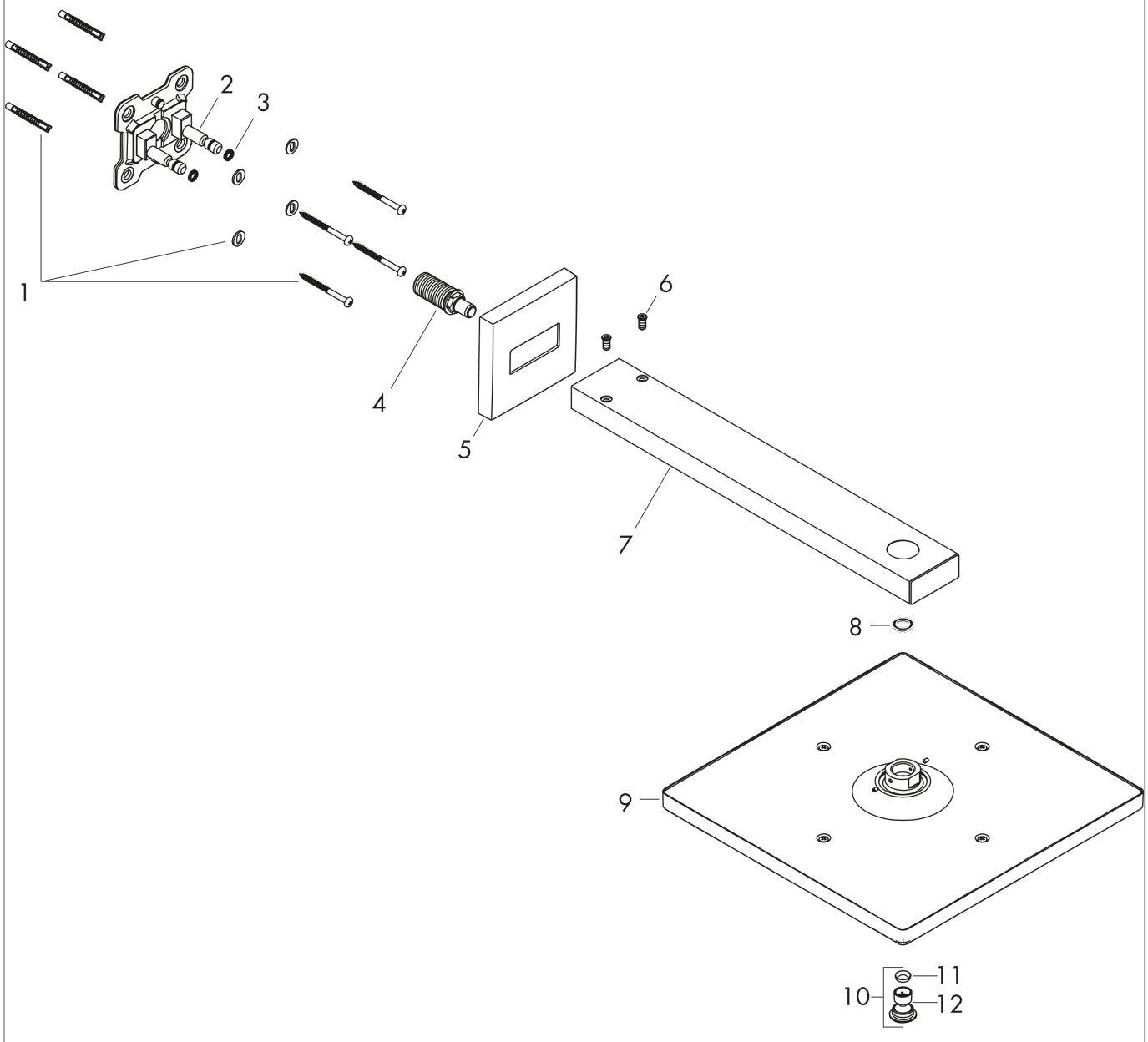

**Raindance E**
**Hovedbruser 300 1jet med bruserbøjning 39 cm**
Overflader : **krom** Art.Nr.: **26238000**

## Reservedelsliste

Konstruktionsår: **>06/17**

| Pos. | Beskrivelse | Art.Nr. | PC | PU |
|---|---|---|---|---|
| 1 | Befæstelsesdele | 96179000 | 4 | 1 |
| 2 | Vægflange | 93441000 | 11 | 1 |
| 3 | O-ring 6x2 | 98458000 | 1 | 1 |
| 4 | Tilslutningsnippel | 93416000 | 10 | 1 |
| 5 | AP-kappe | 93126000 | 9 | 1 |
| 6 | Skrue | 93431000 | 3 | 1 |
| 7 | Bruserbøjning | 93221000 | 18 | 1 |
| 8 | Tætning | 98058000 | 1 | 1 |
| 9 | Hovedbruser | 93230000 | 21 | 1 |
| 10 | Luftdyse | 93127000 | 8 | 1 |
| 11 | Si | 93128000 | 3 | 1 |
| 12 | O-ring 15x2 | 98163000 | 1 | 1 |